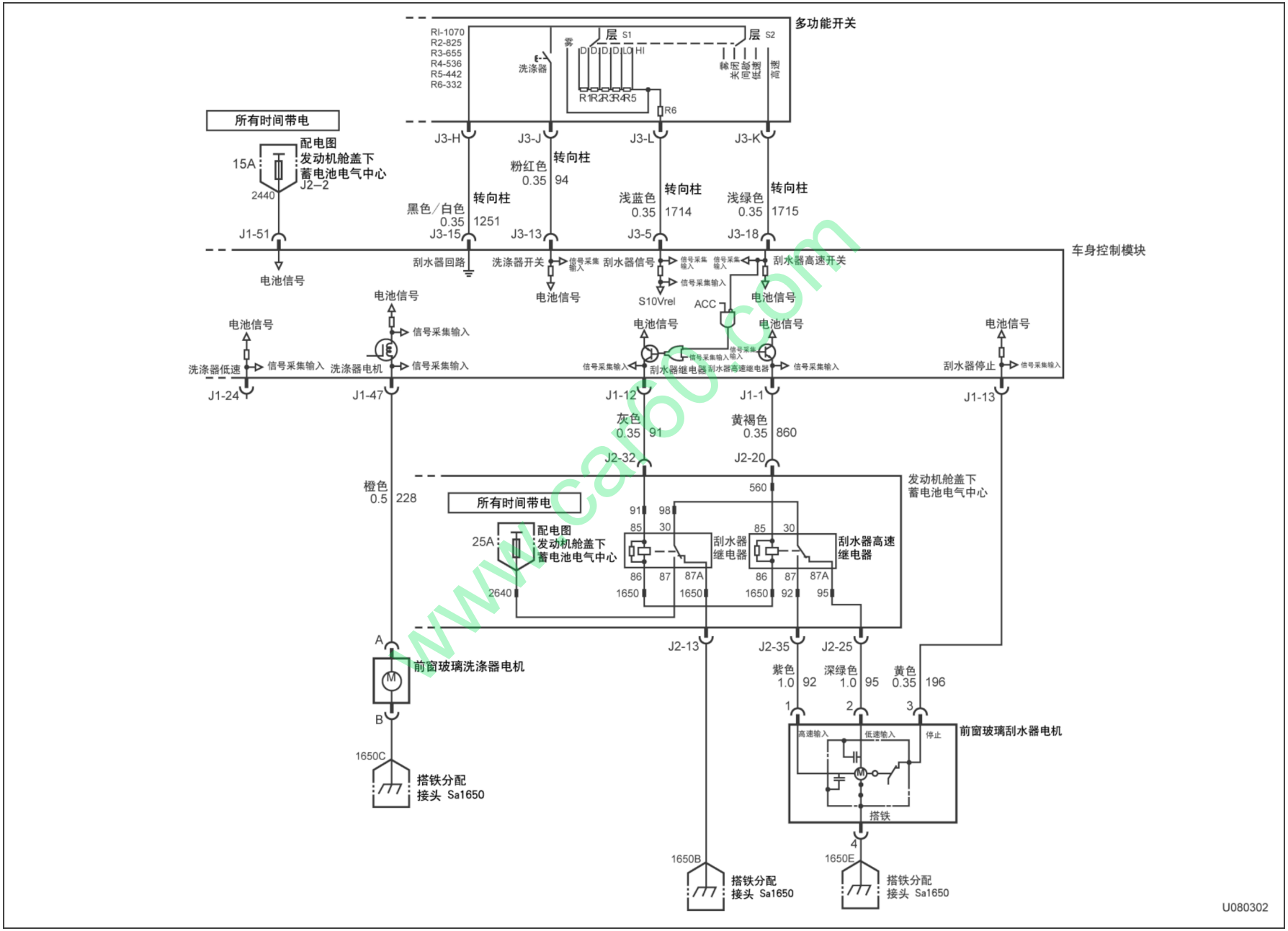
多功能开关
RI-1070
R2-825
R3-655
R4-536
R5-442
R6-332
层 S1
层 S2
雾
洗涤器
间歇
低速
高速
点火
R1R2R3R4R5
R6
所有时间带电
配电图
发动机舱盖下
蓄电池电气中心
15A
2440
J2—2
J3-H
J3-J
J3-L
J3-K
粉红色
0.35
94
转向柱
黑色／白色
0.35
1251
浅蓝色
0.35
1714
浅绿色
0.35
1715
J1-51
J3-15
J3-13
J3-5
J3-18
车身控制模块
刮水器回路
洗涤器开关
刮水器信号
刮水器高速开关
信号采集输入
电池信号
S10Vrel
ACC
洗涤器低速
洗涤器电机
刮水器继电器
刮水器高速继电器
刮水器停止
J1-24
J1-47
J1-12
J1-1
J1-13
灰色
0.35
91
黄褐色
0.35
860
J2-32
J2-20
橙色
0.5
228
560
发动机舱盖下
蓄电池电气中心
25A
2640
刮水器
继电器
刮水器高速
继电器
91
98
85
30
86
87
87A
1650
92
95
A
B
前窗玻璃洗涤器电机
1650C
搭铁分配
接头 Sa1650
J2-13
J2-35
J2-25
紫色
1.0
92
深绿色
1.0
95
黄色
0.35
196
1
2
3
4
前窗玻璃刮水器电机
高速输入
低速输入
停止
搭铁
1650B
1650E
搭铁分配
接头 Sa1650
U080302